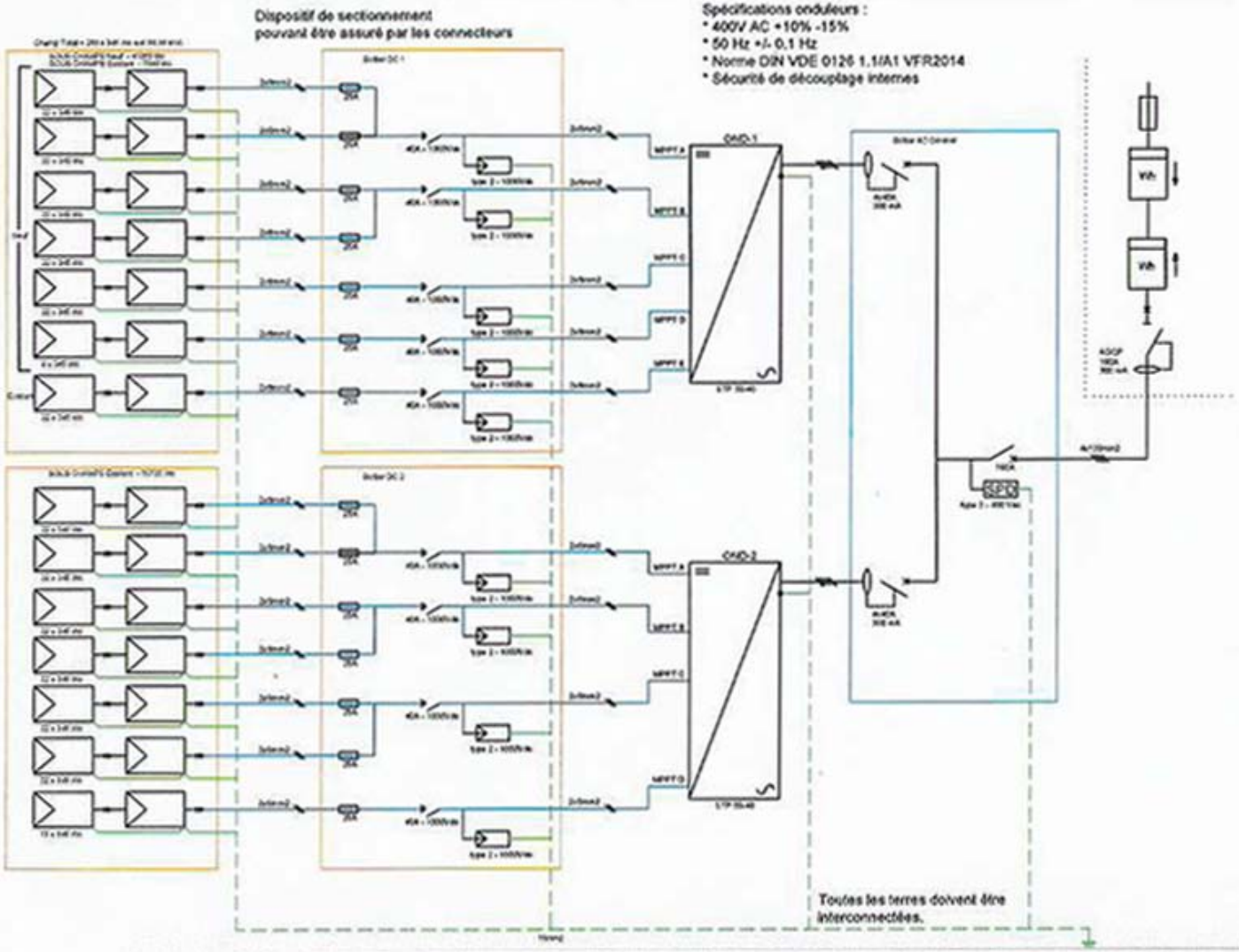

Projet Goussaud à Espanès - Générateur 99,36 kWc - Onduleurs 2 x 50 kVa